仕様

電気的仕様		
公称特性インピーダンス		50 Ω
使用周波数		10000MHz 以下
定格電圧(実効値)		500V
耐電圧		AC1500V(実効値)1 分間
電圧定在波比	ストレートタイプ	1.2 以下
	L形タイプ	1.5 以下
接触抵抗	中心コンタクト	3 mΩ以下
	外導体	3 mΩ以下
絶縁抵抗		DC500V にて 5000 MΩ以上

機械的仕様及び環境仕様	
メスコンタクトの保持力	φ1.6 +0/−0.05 のピンゲージを使用し保持力が 0.56N 以上 9.8N 以下であること
繰り返し動作	500 回以上
使用温度範囲	−25℃ ～ +85℃
塩水噴霧試験	温度 35℃±2℃／塩水濃度 5±1%／48 時間±4 時間後、 著しい腐食がないこと

圧着タイプ プラグ

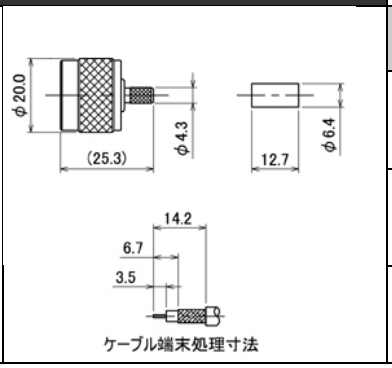

型式番号	型式名	ケーブル	材質 メッキ
D-C01-068	N-P-58A/U	RG58/U, RG58A/U RG58C/U,RG141/U RG303/U	黄銅 ニッケル
D-C01-069	N-P-59/U	RG59/U,RG62/U RG140/U,RG210/U	黄銅 ニッケル
D-C01-070	N-P-8/U	RG8/U,RG8A/U RG213/U,RG393/U	黄銅 ニッケル

圧着タイプ L形プラグ

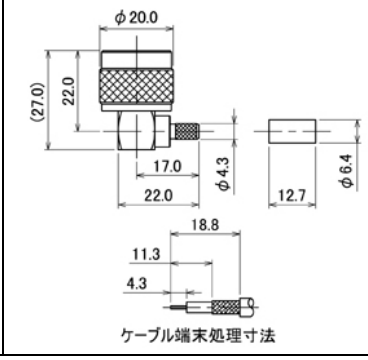

型式番号	型式名	ケーブル	材質 メッキ
D-C01-072	N-LP-58A/U	RG58/U, RG58A/U RG58C/U,RG141/U RG303/U	黄銅 ニッケル
D-C01-073	N-LP-59/U	RG59/U,RG62/U RG140/U,RG210/U	黄銅 ニッケル
D-C01-074	N-LP-8/U	RG8/U,RG8A/U RG213/U,RG393/U	黄銅 ニッケル

圧着タイプ ジャック

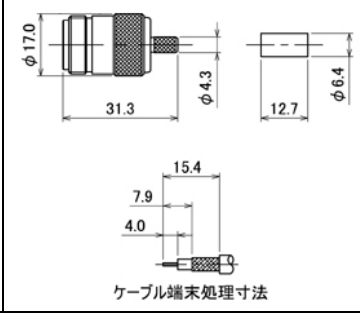

型式番号	型式名	ケーブル	材質 メッキ
D-C01-075	N-J-58A/U	RG58/U, RG58A/U RG58C/U,RG141/U RG303/U	黄銅 ニッケル
D-C01-076	N-J-59/U	RG59/U,RG62/U RG140/U,RG210/U	黄銅 ニッケル
D-C01-077	N-J-8/U	RG8/U,RG8A/U RG213/U,RG393/U	黄銅 ニッケル

圧着タイプ バルクヘッドジャック

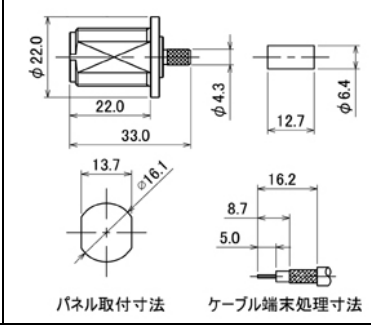

型式番号	型式名	ケーブル	材質 メッキ
D-C01-078	N-BJ-58A/U	RG58/U, RG58A/U RG58C/U,RG141/U RG303/U	黄銅 ニッケル
D-C01-079	N-BJ-59/U	RG59/U,RG62/U RG140/U,RG210/U	黄銅 ニッケル
D-C01-080	N-BJ-8/U	RG8/U,RG8A/U RG213/U,RG393/U	黄銅 ニッケル

圧着タイプ バルクヘッドジャック

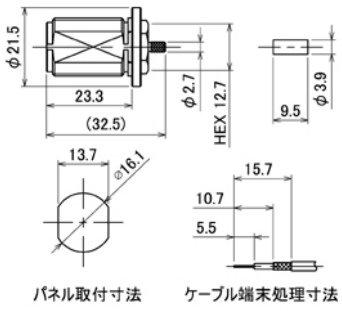

型式番号	型式名	ケーブル	材質 メッキ
D-C01-081	N-BJ-174/U	RG174/U,RG188A/U RG316/U	黄銅 ニッケル

圧着タイプ パネルジャック

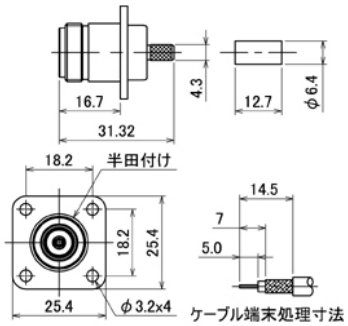

型式番号	型式名	ケーブル	材質 メッキ
D-C01-082	N-PJ-58A/U	RG58/U, RG58A/U RG58C/U,RG141/U RG303/U	黄銅 ニッケル
D-C01-083	N-PJ-59/U	RG59/U,RG62/U RG140/U,RG210/U	黄銅 ニッケル
D-C01-084	N-PJ-8/U	RG8/U,RG8A/U RG213/U,RG393/U	黄銅 ニッケル

圧着タイプ パネルジャック

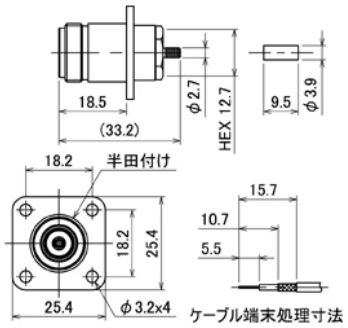

型式番号	型式名	ケーブル	材質 メッキ
D-C01-085	N-PJ-174/U	RG174/U,RG188A/U RG316/U	黄銅 ニッケル

締付タイプ プラグ

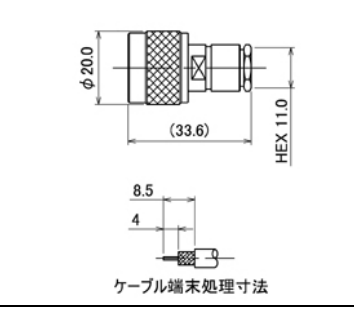

型式番号	型式名	ケーブル	材質 メッキ
D-C01-086	N-P-58A/U	RG58/U, RG58A/U RG58C/U,RG141/U RG303/U	黄銅 ニッケル
D-C01-087	N-P-59/U	RG59/U,RG62/U RG140/U,RG210/U	黄銅 ニッケル

締付タイプ プラグ

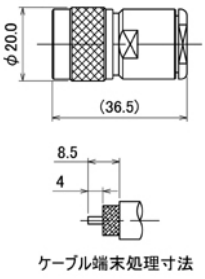

ケーブル端末処理寸法

型式番号	型式名	ケーブル	材質 メッキ
D-C01-088	N-P-8/U	RG8/U,RG8A/U RG213/U,RG393/U	黄銅 ニッケル

締付タイプ ジャック

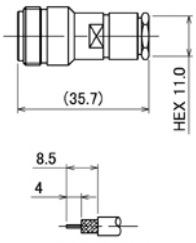

ケーブル端末処理寸法

型式番号	型式名	ケーブル	材質 メッキ
D-C01-089	N-J-58A/U	RG58/U, RG58A/U RG58C/U,RG141/U RG303/U	黄銅 ニッケル
D-C01-090	N-J-59/U	RG59/U,RG62/U RG140/U,RG210/U	黄銅 ニッケル

締付タイプ ジャック

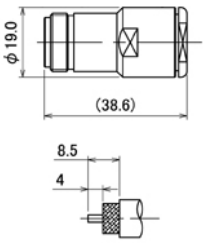

ケーブル端末処理寸法

型式番号	型式名	ケーブル	材質 メッキ
D-C01-091	N-J-8/U	RG8/U,RG8A/U RG213/U,RG393/U	黄銅 ニッケル

セミリジッドケーブル用プラグ

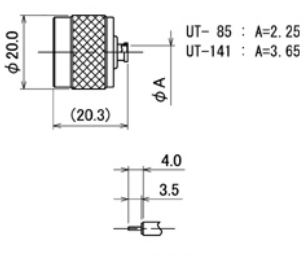

ケーブル端末処理寸法

型式番号	型式名	ケーブル	材質 メッキ
D-C01-096	N-P-RG402	RG402 (UT-141)	黄銅 金メッキ
D-C01-097	N-P-RG405	RG405 (UT-85)	黄銅 金メッキ

外部導体径φ3.58mm、φ2.19mm セミフレキシブルケーブル対応可

セミリジッドケーブル用バルクヘッドジャック

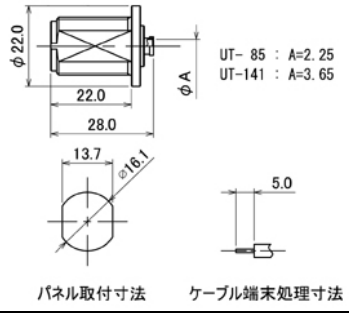

型式番号	型式名	ケーブル	材質 メッキ
D-C01-100	N-BJ-RG402	RG402 (UT-141)	黄銅 ニッケル
D-C01-101	N-BJ-RG405	RG405 (UT-85)	黄銅 ニッケル

外部導体径φ3.58mm、φ2.19mm セミフレキシブルケーブル対応可

セミリジッドケーブル用パネルジャック

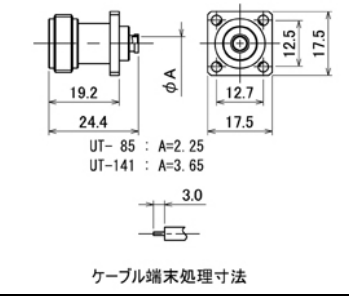

型式番号	型式名	ケーブル	材質 メッキ
D-C01-102	N-PJ-RG402	RG402 (UT-141)	黄銅 ニッケル
D-C01-103	N-PJ-RG405	RG405 (UT-85)	黄銅 ニッケル

外部導体径φ3.58mm、φ2.19mm セミフレキシブルケーブル対応可

レセプタクル

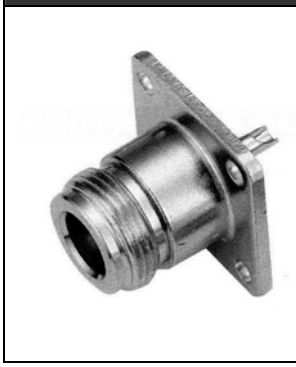

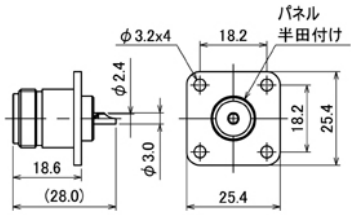

型式番号	型式名	材質 メッキ
D-C01-053	N-R	黄銅 ニッケル

レセプタクル

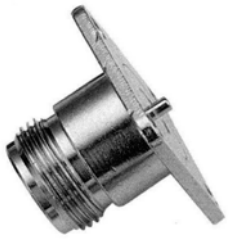

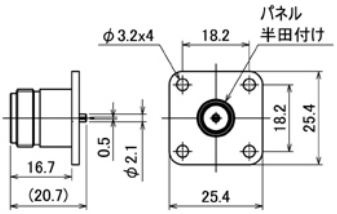

型式番号	型式名	材質 メッキ
D-C01-093	N-R	黄銅 ニッケル

レセプタクル

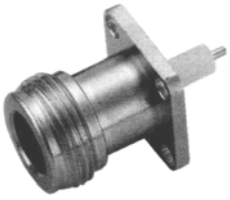

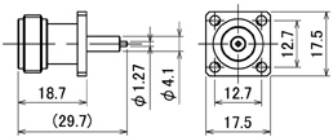

型式番号	型式名	材質 メッキ
D-C01-095	N-R	黄銅 ニッケル

バルクヘッドレセプタクル

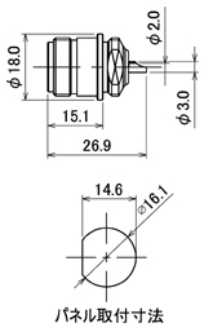

型式番号	型式名	材質 メッキ
D-C01-055	N-BR	黄銅 ニッケル

プラグアダプタ

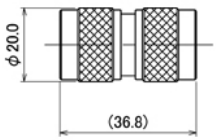

型式番号	型式名	材質 メッキ
D-C01-057	N-A-PP	黄銅 ニッケル

ジャックアダプタ

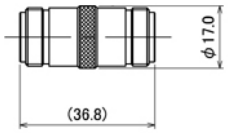

型式番号	型式名	材質 メッキ
D-C01-058	N-A-JJ	黄銅 ニッケル

バルクヘッドジャックアダプタ

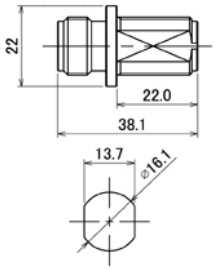

パネル取付寸法

型式番号	型式名	材質 メッキ
D-C01-104	N-BA-JJ	黄銅 ニッケル

L形プラグアダプタ

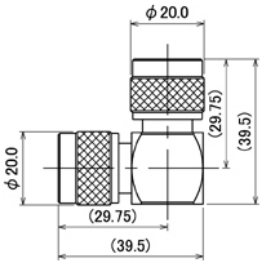

型式番号	型式名	材質 メッキ
D-C01-105	N-LA-PP	黄銅 ニッケル

L形プラグ・ジャックアダプタ

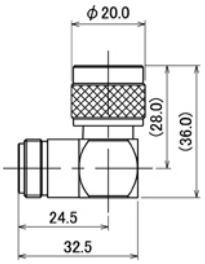

型式番号	型式名	材質 メッキ
D-C01-106	N-LA-PJ	黄銅 ニッケル

L形ジャックアダプタ

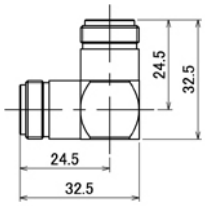

型式番号	型式名	材質 メッキ
D-C01-107	N-LA-JJ	黄銅 ニッケル

ジャック・プラグ・ジャックアダプタ

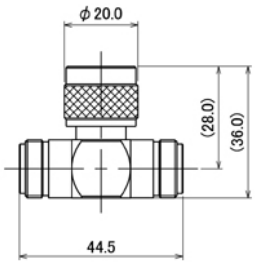

型式番号	型式名	材質 メッキ
D-C01-060	N-TA-JPJ	黄銅 ニッケル

ジャックアダプタ

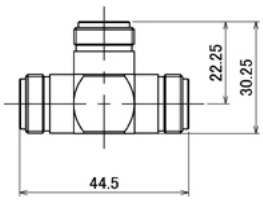

型式番号	型式名	材質 メッキ
D-C01-061	N-TA-JJJ	黄銅 ニッケル

N トリプルチャック ストレート プラグ

No Image

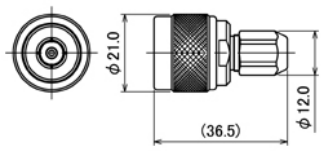

型式番号	型式名	ケーブル	材質 メッキ
D-C01-150	N-P-3D2V	3D-2V	黄銅 ニッケル
D-C01-142	N-P-3D2W	3D-2W	黄銅 ニッケル
D-C01-147	N-P-55A/U	RG-55A/u	黄銅 ニッケル

N トリプルチャック ストレート プラグ

No Image

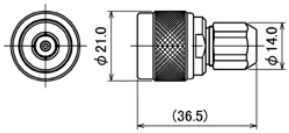

型式番号	型式名	ケーブル	材質 メッキ
D-C01-141	N-P-5D2W	5D-2W	黄銅 ニッケル

N トリプルチャック L 形 プラグ

No Image

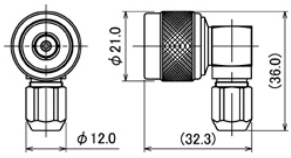

型式番号	型式名	ケーブル	材質 メッキ
D-C01-151	N-LP-3D2V	3D-2V	黄銅 ニッケル
D-C01-152	N-LP-3D2W	3D-2W	黄銅 ニッケル
D-C01-149	N-LP-55A/U	RG-55A/u	黄銅 ニッケル

N トリプルチャック L 形 プラグ

No Image

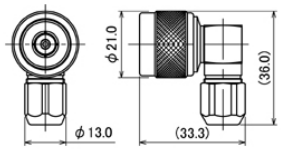

型式番号	型式名	ケーブル	材質 メッキ
D-C01-148	N-LP-5D2W	5D-2W	黄銅 ニッケル

N トリプルチャック ストレート パネルジャック

No Image

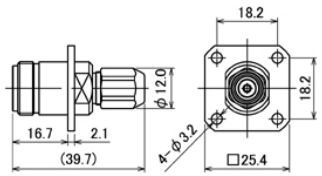

型式番号	型式名	ケーブル	材質 メッキ
D-C01-153	N-PJ3D-2V	3D-2V	黄銅 ニッケル
D-C01-145	N-PJ-3D2W	3D-2W	黄銅 ニッケル
D-C01-146	N-PJ-55A/U	RG-55A/u	黄銅 ニッケル

N トリプルチャック ストレート パネルジャック

No Image

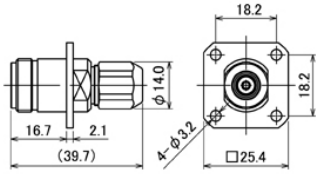

型式番号	型式名	ケーブル	材質 メッキ
D-C01-144	N-PJ5D-2W	5D-2W	黄銅 ニッケル